IK2S

LED-Einzelbatterie-Rettungszeichenleuchte

Deckeneinbaurahmen

Formschöne extrem schlanke LED-Einzelbatterie-Rettungszeichenleuchte im hochwertigen, weißen oder schwarzen Kunststoffgehäuse mit indirekt ausgeleuchteter, freihängender Transparentscheibe und universellem Piktogramm-Set. Ausführung für Scheiben-Seilabhängung mit separater LED-Scheibeneinheit, verbunden über zwei 1,5m lange stromführende transparente Abhängekabel (Kleinspannung). Abhängehöhe einstellbar über komfortablen Rastmechanismus. Einfache, schraubenlose Montage durch Klick-System.
Das Gehäuse ist als Universalmontage (Wand-/Deckenmontage) und Einbaumontage mit einseitiger oder zweiseitiger Beschriftung erhältlich.
Ausführung entsprechend DIN EN 60598-1, DIN EN 60598-2-22, DIN EN 1838 und DIN EN ISO 7010.

Einzelbatterieleuchten

Typ	Maße (BxHxT)	EKW	Leistung	Spannung
IK2S-1(3/8)-UM-LED1W	265 x 216 x 37 mm	23m	LED 1 Watt	230V AC
IK2S-1(3/8)-UM-LED2W	265 x 216 x 37 mm	23m	LED 2 Watt	230V AC

Wand-/Deckenmontage

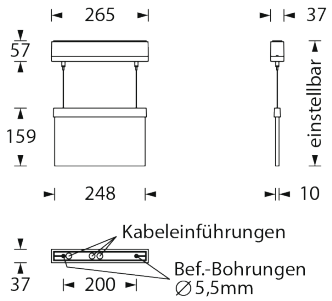

Deckeneinbaumontage

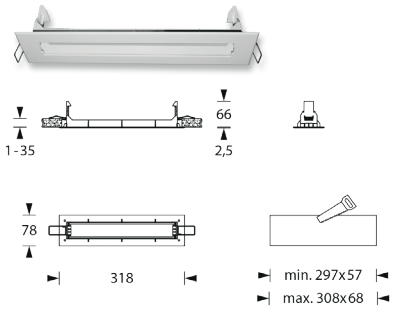

1h 3h 8h | IP40 | 23m | YSTY BUS | FUNK | Farben

Technische Daten

- Gehäuse aus Polycarbonat
- Farbe weiß oder schwarz
- 230V 50-60 Hz Eingangsspannung
- Notbetriebszeit 1, 3 oder 8 Stunden
- Temperaturbereiche:
  0°C bis +35°C BS
  -5°C bis +30°C DS
- Schutzart IP 40
- Schutzklasse II

Zubehör / Optionen

UM	Universalmontage (Wand- und Deckenmontage)
E	Einbaurahmen
Opt.1	Seilmontageset 2 x 5m stromführend nur mit Leuchte ab Werk
Opt.2	Seilmontageset 2 x 10m stromführend nur mit Leuchte ab Werk
IK2S-1(3/8)-...	Nennbetriebszeit 1h (3h/8h)

Überwachung optional

SC	Selbstüberwachung
BC	Selbstüberwachung mit Buskoppelbaustein
WL	Wireless Control