IK3S

LED-System-Rettungszeichenleuchte

Deckeneinbaurahmen

Formschöne extrem schlanke LED-System-Rettungszeichenleuchte im hochwertigen, weißen oder schwarzen Kunststoffgehäuse mit indirekt ausgeleuchteter, freihängender Transparentscheibe und universellem Piktogramm-Set. Ausführung für Scheiben-Seilabhängung mit separater LED-Scheibeneinheit, verbunden über zwei 1,5m lange stromführende transparente Abhängekabel (Kleinspannung). Abhängehöhe einstellbar über komfortablen Rastmechanismus. Einfache, schraubenlose Montage durch Klick-System.
Das Gehäuse ist als Universalmontage (Wand-/Deckenmontage) und Einbaumontage mit einseitiger oder zweiseitiger Beschriftung erhältlich.
Ausführung entsprechend DIN EN 60598-1, DIN EN 60598-2-22, DIN EN 1838 und DIN EN ISO 7010.

Leuchten für Zentralanlagen

Typ	Maße (BxHxT)	EKW	Leistung	Spannung
IK3S-230-UM-LED1,5W	265 x 256 x 37 mm	30m	LED 1,5Watt	230V AC/DC
IK3S-230-UM-LED3W	265 x 256 x 37 mm	30m	LED 3 Watt	230V AC/DC

Wand-/Deckenmontage

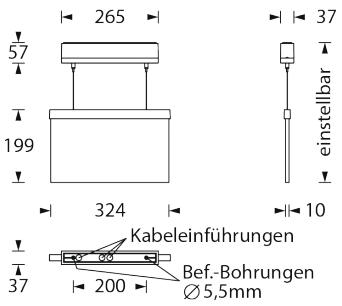

Deckeneinbaumontage

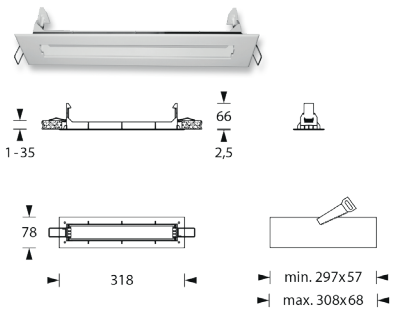

IP40 | 30m | Farben

Technische Daten

- Gehäuse aus Polycarbonat
- Farbe weiß
- 230V 50-60 Hz Eingangsspannung, 110V, 60V/48V, 24V optionale Spannung
- Batteriestromaufnahme: LED1,5W/12mA, LED3W/19mA
- Notbetriebszeit anlagenspezifisch
- Temperaturbereich -10°C bis +40°C
- Schutzart IP 40
- Schutzklasse II

Zubehör / Optionen

UM	Universalmontage (Wand- und Deckenmontage)
E	Einbaurahmen
Opt.1	Seilmontageset 2 x 5m stromführend nur mit Leuchte ab Werk
Opt.2	Seilmontageset 2 x 10m stromführend nur mit Leuchte ab Werk

Überwachung optional

LC	Überwachungsbaustein